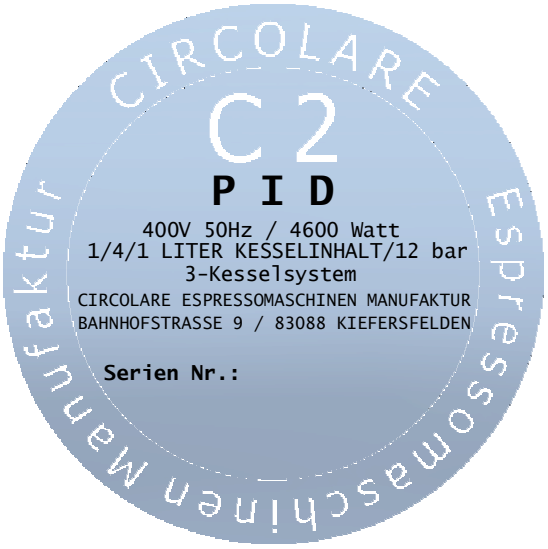
CIRCOLARE
C 2
P I D
400V 50Hz / 4600 Watt
1/4/1 LITER KESSELINHALT/12 bar
3-Kesselsystem
CIRCOLARE ESPRESSOMASCHINEN MANUFAKTUR
BAHNHOFSTRASSE 9 / 83088 KIEFERSFELDEN
Serien Nr.:
Espressomaschinen Manufaktur

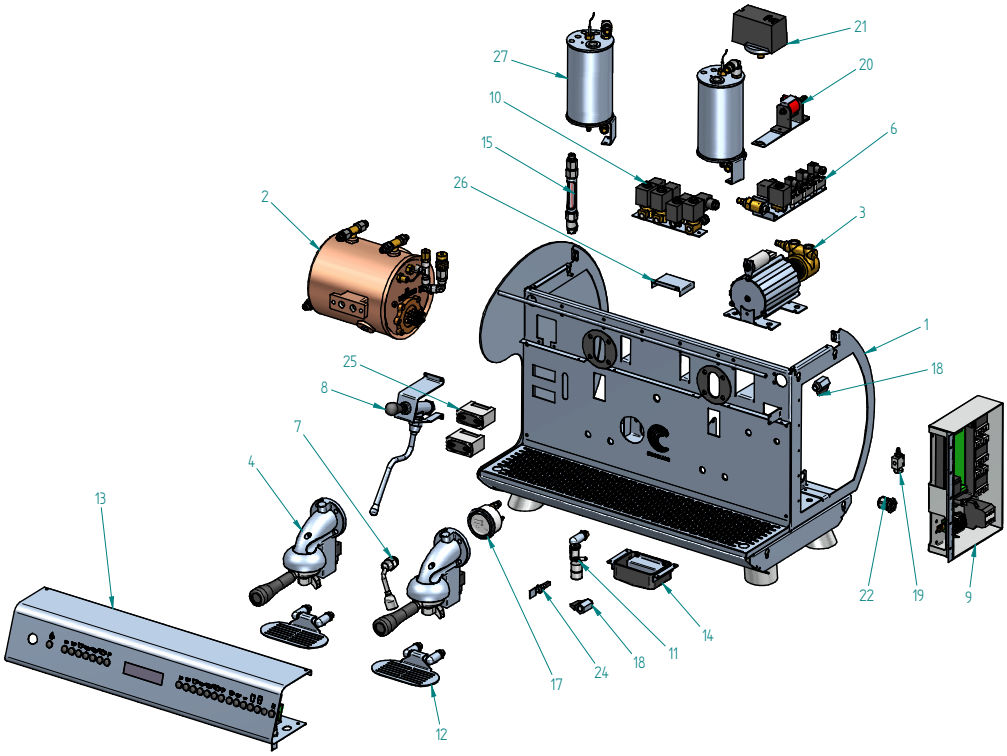

Circolare C2-PID 1700					
Pos.Nr.	Menge	Benennung	Zg. Nr.:	Artikel Nr.:	Bemerkung
1	1	Maschinengestell-2gr-Pid	1701/1		
2	1	Kessel-PID-Dampf kpl	1702/2	5047810	
3	1	Pumpe-C-kpl	1203/3		
4	2	Gruppe-Siebträger kpl	0204/2-0205/2		
6	1	Turbinen-Ventilhalter-C-kpl	1050/2		
7	1	Wasserauslauf-kpl	0207/3		
8	1	Dampfauslauf-kpl	1208/2		
9	1	Elektronikgehäuse-C-kpl	1209/2		
10	1	Tee-Kaltwasser-Anspeisung kpl	1254/2		
11	1	Cappuccino-Auslauf kpl	1255/3		
12	2	Tassenauflage kpl	1265/2		
13	1	Frontblech-2gr-kpl	1215/2		
14	1	Auslaufschale-C-kpl	1045/2		
15	1	Schauglas-kpl	0251/2		
17	1	Manometer-Duo kpl	1052/3	1245661	
18	2	Kugelhahn 1/4"	1092/4	T46061	
19	1	Milchschaumventil-kpl	1088/4	5051797	
20	1	Pumpe-ULKA-kpl	1060/3		
21	1	Druckschalter-kpl	0254/2	1320541	
22	1	Kabelverschraubung PG 13,5	1061/4		
24	1	Schlüssel-kpl	1082/4	1054031	
25	2	GICAR-TermooPid-3TEMP 3K3	1075/3		
26	1	Spritzschutzblech-Pid	1076/3		
27	2	Kessel-PID-kpl	1710/2		

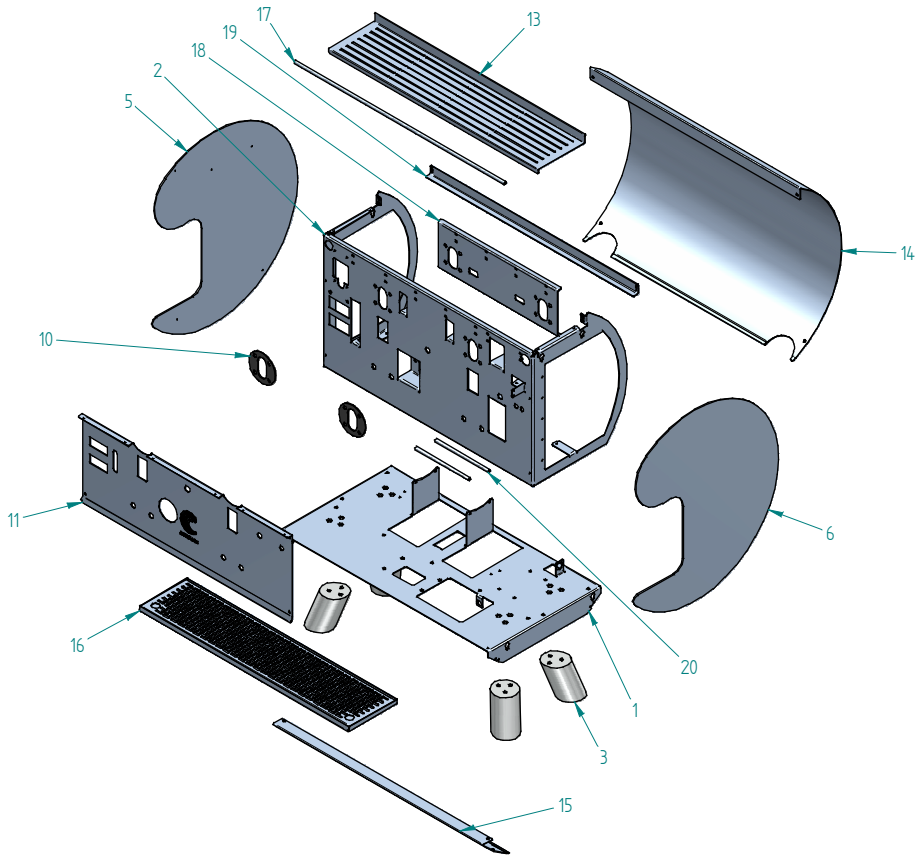

Maschinengestell-2gr-PID 1701					
Pos.Nr.	Menge	Benennung	Zg. Nr.:	Artikel Nr.:	Bemerkung
1	1	Rahmen-unten-2gr	1211/1		
2	1	Maschinenrahmen-2gr	1212/1		
3	4	Maschinenfuß-kpl	0213/3		
5	1	Seitenteil-li kpl	0216/2		
6	1	Seitenteil-re kpl	0217/2		
10	2	Gruppendichtung	1098/3		
11	1	Frontblech-2gr-Pid	1725/2		
13	1	Deckblech-oben-2gr	1227/2		
14	1	Verkleidung-hinten-2gr	1228/2		
15	1	Verkleidung-vorne-unten-2gr	1229/2		
16	1	Tropftasse-2gr-kpl	1230/2		
17	1	Distanzstange	1238/3		
18	1	Gruppenversteifung-2gr	1240/2		
19	1	Unterstützungswinkel	1224/3		
20	2	Auflagestange	1741/3		

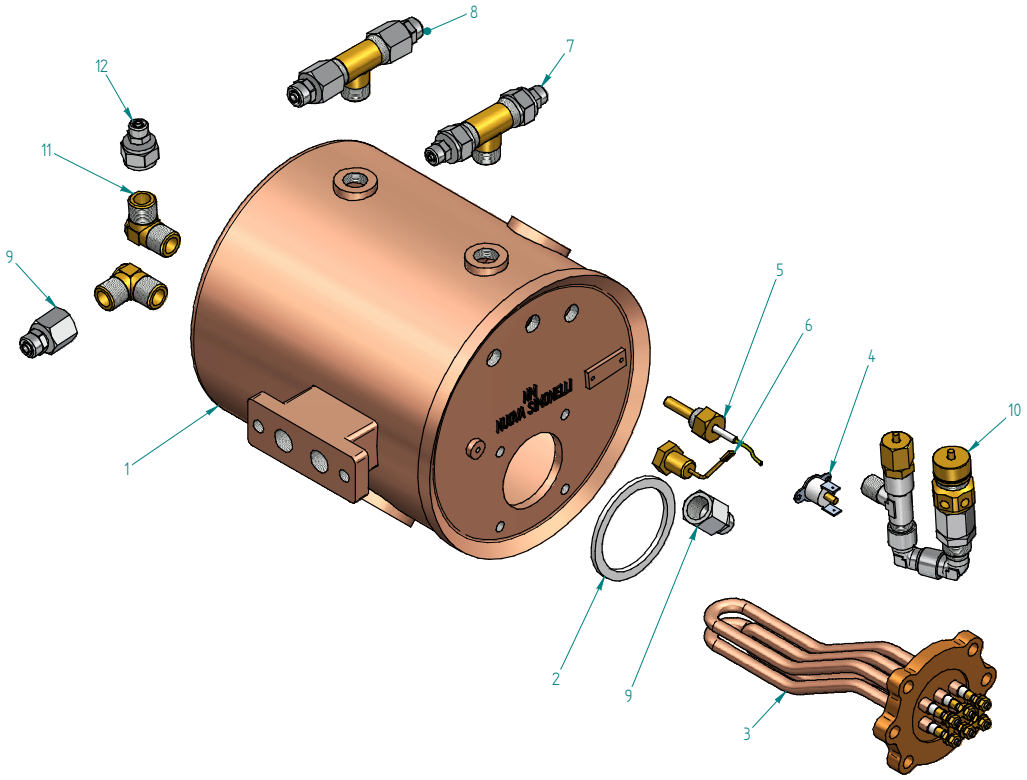

Kessel-PID-D kpl 1702					
Pos.Nr.	Menge	Benennung	Zg. Nr.:	Artikel Nr.:	Bemerkung
1	1	Dampfkessel-2gr-PID			
2	1	Flachdichtung	Teflon-weiß	1186409	
3	1	Heizung-PID-Dampf	2700 W / 220 V	1755140	
4	1	Klixon			
5	1	Sonde			
6	1	Kabelanschluß-2gr			
7	1	T-Verteiler 6/4 kpl			
8	1	T-Verteiler-8/6-3/8-kpl			
9	2	Gerade-Verschraubung i3/8" 8/6			
10	1	Expansion-Überdruckventil kpl			
11	2	Winkel-3/8"-aa			
12	1	Gerade-Verschraubung i3/8" 6/4			

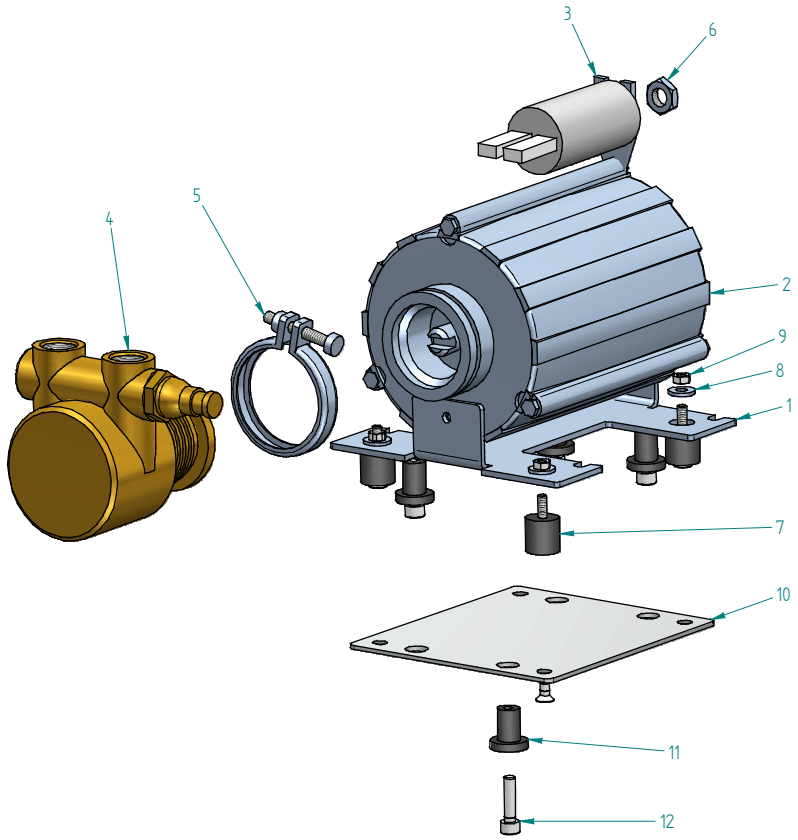

Pumpe-kpl 1203					
Pos.Nr.	Menge	Benennung	Zg. Nr.:	Artikel Nr.:	Bemerkung
1	1	Pumpengestell		1240708-1	
2	1	Pumpenmotor		1240708-2	
3	1	Pumpenkondensator		1240708-3	
4	1	Pumpe		1330001	
5	1	Pumpenschelle		1240708-5	
6	1	Sechskantmutter M10-flach		1120807-3	
7	4	Schwingungsdämpfer-M4a-D15		1313002	
8	4	Distanzscheibe	0223/4		
9	4	Sechskantmutter M4	DIN 934	CAD-Partner	
10	1	Adapterplatte-Pumpe	1057/3		
11	4	Dämpfungspuffer	1058/4		
12	4	Schraube M5x20		CAD-Partner	

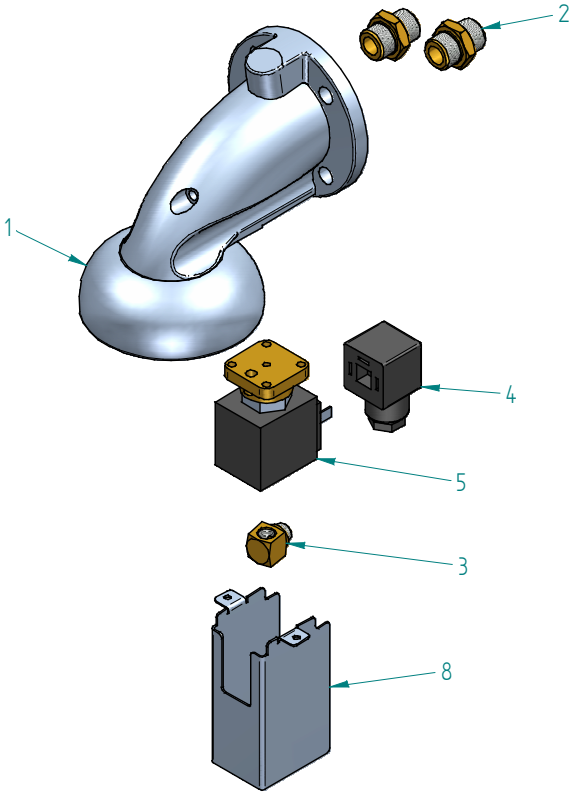

Gruppe-kpl 0204					
Pos.Nr.	Menge	Benennung	Zg. Nr.:	Artikel Nr.:	Bemerkung
1	1	Gruppe-C1687-2007		1192206	
2	2	Doppelnippel 3/8"			
3	1	T-Anschluß 1/8"	1095/4		
4	1	Stecker-Magnetspule PG9		3120034	
5	1	Magnetventil Parker-kpl		1120335	
8	1	Magnetventilabdeckung	1096/3		

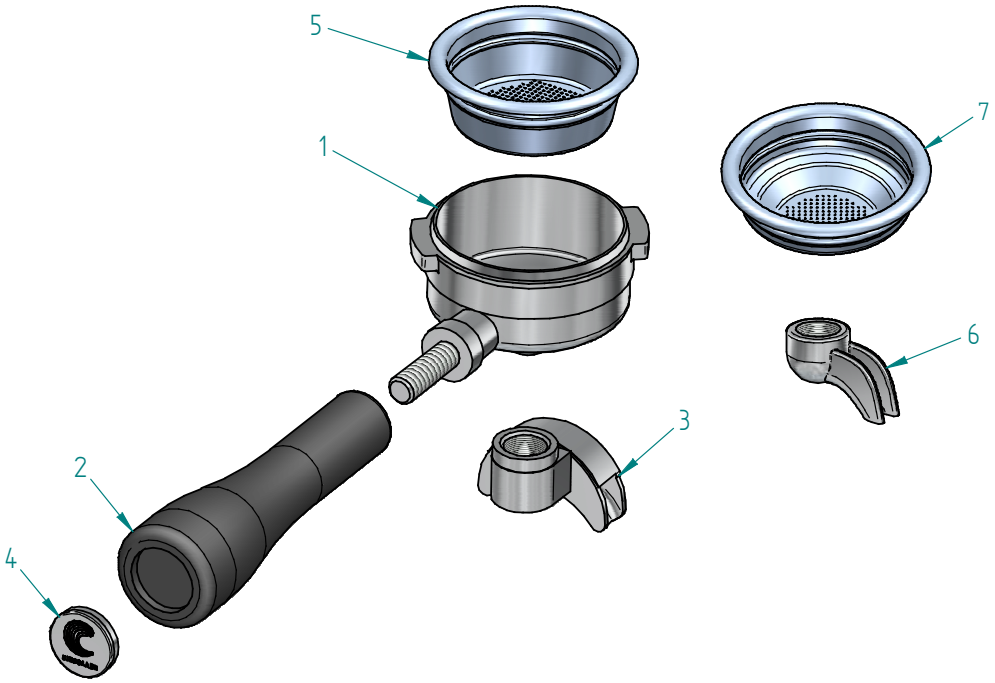

Siebträger-kpl 0205					
Pos.Nr.	Menge	Benennung	Zg. Nr.:	Artikel Nr.:	Bemerkung
1	1	Siebträgerkörper		1165006	
2	1	Siebträgergriff		1241206	
3	1	Siebträgerauslauf		1022502	
4	1	Siebträgergriffkappe	1079/4	1241469	
5	1	Sieb 2-Tassen	1042/3		

Pos.Nr.	Menge	Benennung	Zg. Nr.:	Artikel Nr.:	Bemerkung
6	1	Siebträgerauslauf-einfach		1022501	

Pos.Nr.	Menge	Benennung	Zg. Nr.:	Artikel Nr.:	Bemerkung
7	1	Sieb 1-Tasse	1041/3		

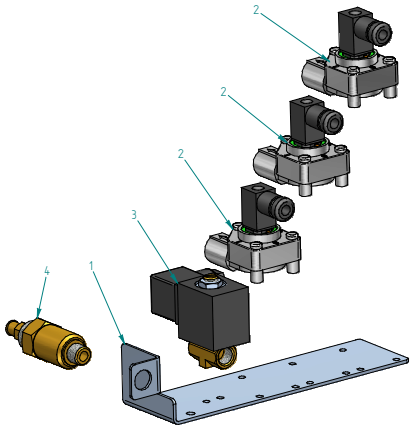

Turbinen-Ventilhalter-kpl 1050					
Pos.Nr.	Menge	Benennung	Zg. Nr.:	Artikel Nr.:	Bemerkung
1	1	Turbinen-Ventilhalter-C	1214/2		
2	3	Volumetrischer-Zähler kpl	1090/3	1455351	
3	1	Magnetventil 1/4"-90°-kpl	1091/3	1120807	
4	1	Expansionsventil kpl	1093/4	1523561	

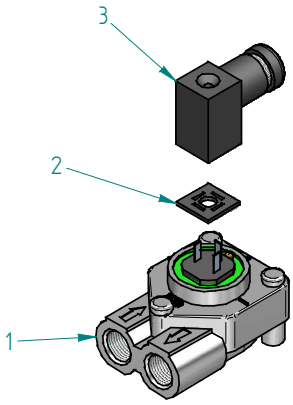

Volumetrischer-Zähler kpl Pos.2 1090					
Pos.Nr.	Menge	Benennung	Zg. Nr.:	Artikel Nr.:	Bemerkung
1	1	Volumenzähler-GICAR		1455351	
2	1	Gicar-Dichtung		(1455033)	
3	1	Turbinen-Stecker		1455033	

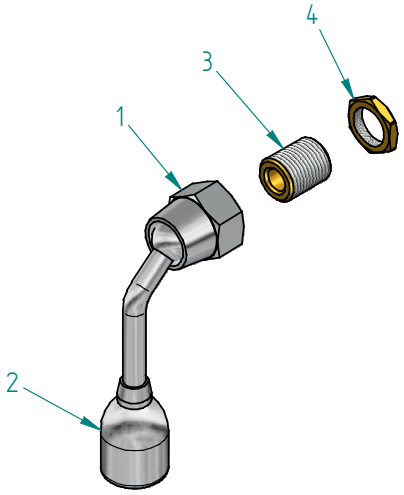

Wasserauslauf-kpl 0207					
Pos.Nr.	Menge	Benennung	Zg. Nr.:	Artikel Nr.:	Bemerkung
1	1	Auslaufmutter 3/8"			
2	1	Wasserauslauf (Dummy)		1449304	
3	1	Tee-Verschraubung			
4	1	Sechskantmutter G 3/8"			

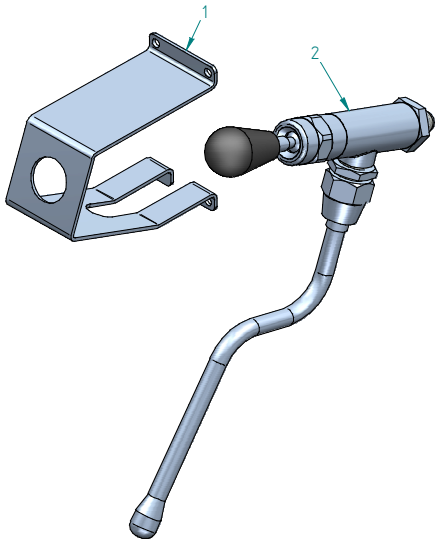

Dampfauslauf-kpl 1208					
Pos.Nr.	Menge	Benennung	Zg. Nr.:	Artikel Nr.:	Bemerkung
1	1	Dampfhalter	1219/2		
2	1	Dampfauslauf-1	1097/2		

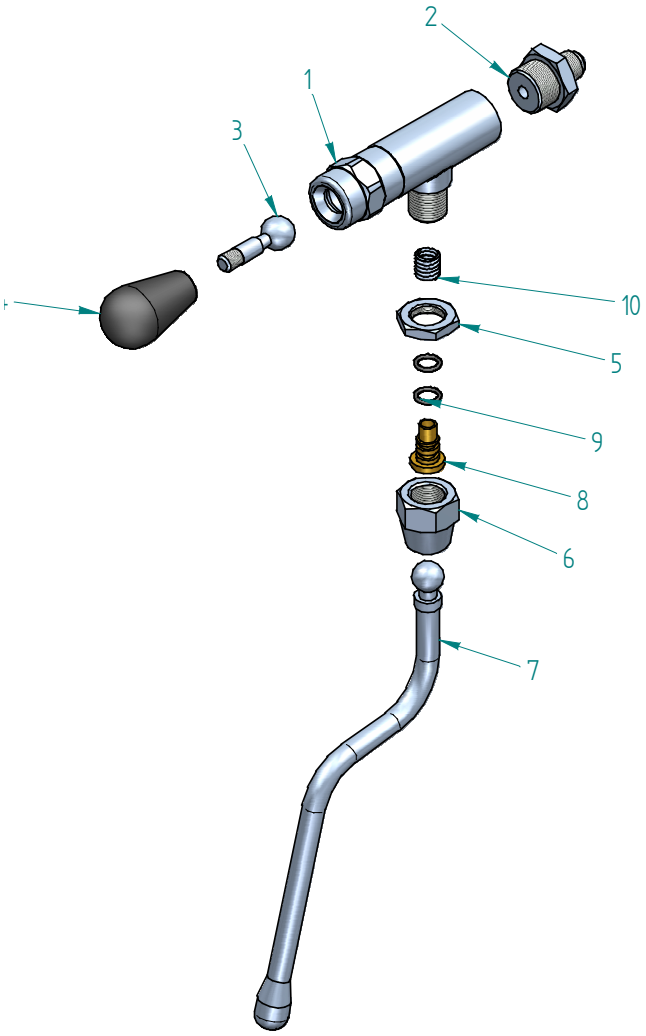

Dampfauslauf kpl Pos.2					
Pos.Nr.	Menge	Benennung	Zg. Nr.:	Artikel Nr.:	Bemerkung
1	1	Dampfgehäuse			
2	1	Doppelnippel 1/2"-1/4"			
3	1	Dampfgriffhalter-M8			
4	1	Dampfgriff-M8			
5	1	Sechskantmutter G 3/8"			
6	1	SDampfkugelmutter-3/8"			
7	1	Dampfrohr-kpl			
8	1	Dampfstössel			
9	2	O-Ring			
10	1	Dampffeder			
11	1	Gerade-Verschraubung	i1/4"-8/6		

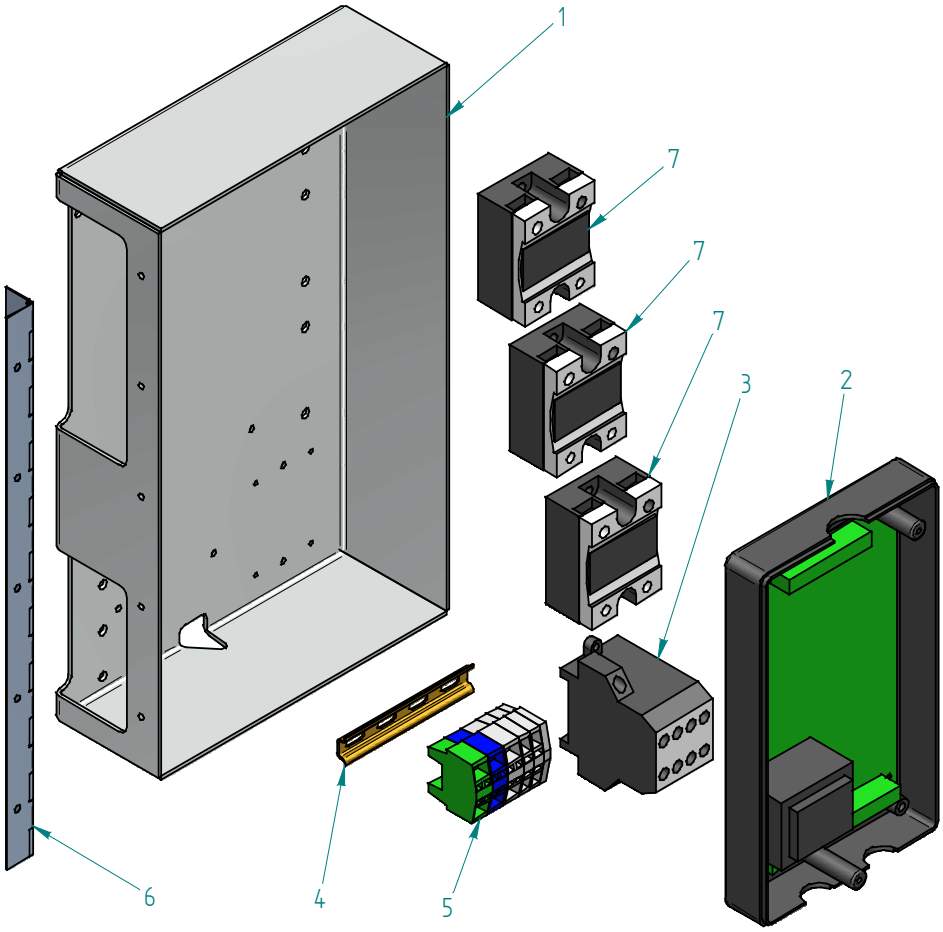

Elektronikgehäuse-C-kpl 1209					
Pos.Nr.	Menge	Benennung	Zg. Nr.:	Artikel Nr.:	Bemerkung
1	1	Elektronikgehäuse-C	1236/2		
2	1	Elektronikgehäuse-kpl	1070/2	5033610	
3	1	Schütz			
4	1	Hutschiene 15-5	81 lang		
5	1	Klemmenleiste kpl			
6	1	Scharnier-kpl	1085/3		
7	3	Lastrelais	RS1A23D40		

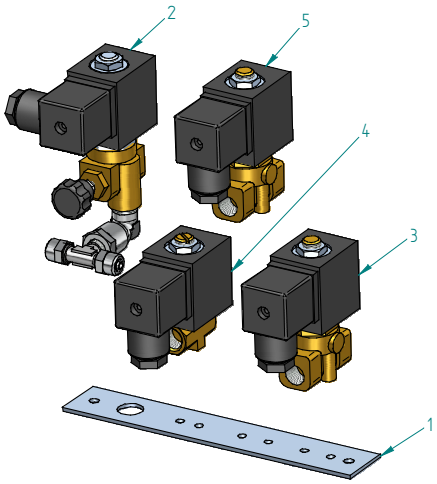

Tee-Kaltwasseranspeisung-kpl 1254					
Pos.Nr.	Menge	Benennung	Zg. Nr.:	Artikel Nr.:	Bemerkung
1	1	Tee-Kaltwasserhalter	1221/3		
2	1	Magnetventil-BDP kpl		1120471	
3	1	Magnetventil 1/4"-BDA-kpl	1091/3	1120803	
4	1	Magnetventil 1/4"-kpl		1120807	
5	1	Magnetventil 1/4"-BDA-kpl	1091/3	1120815	

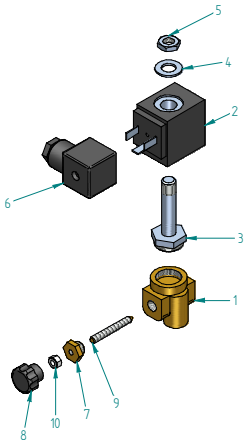

Magnetventil BDP - Pos.2					
Pos.Nr.	Menge	Benennung	Zg. Nr.:	Artikel Nr.:	Bemerkung
1	1	Magnetventilstössel BDP			
2	1	Magnetventil	1120807-1		
3	1	Magnetventilstössel-BDP 2			
4	1	Magnetventilscheibe BDP			
5	1	Sechskantmutter M10-flach		1120807-3	
6	1	Stecker-Magnetspule PG9		3120034	
7	1	Verstellmutter BDP			
8	1	Rändelschraube BDP			
9	1	Einstellschraube BDP			
10	1	Sechskantmutter M5		CAD-Partner	
11	1	Winkel-T-Anschluß a1/4" 6/4			

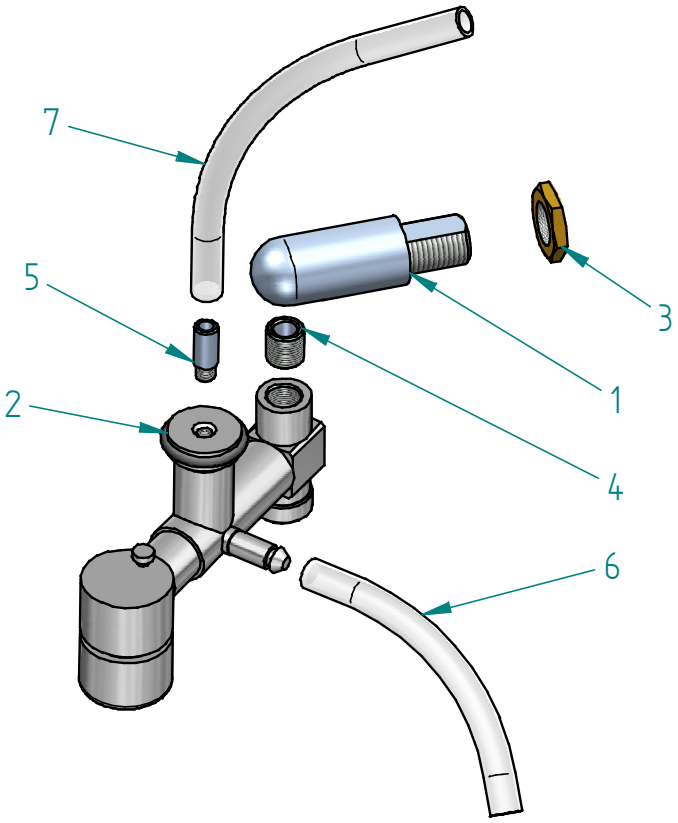

Cappuccino-Auslauf-kpl 1255					
Pos.Nr.	Menge	Benennung	Zg. Nr.:	Artikel Nr.:	Bemerkung
1	1	Cappuhalter	1066/3		
2	1	Cappuccino-Anschluß			
3	1	Sechskantmutter-1/4"			
4	1	Cappuadapter	1067/4		
5	1	Schlauchanschluß	1043/4		
6	1	Schlauch-Milchpumpe			
7	1	Schlauch-Cappu			

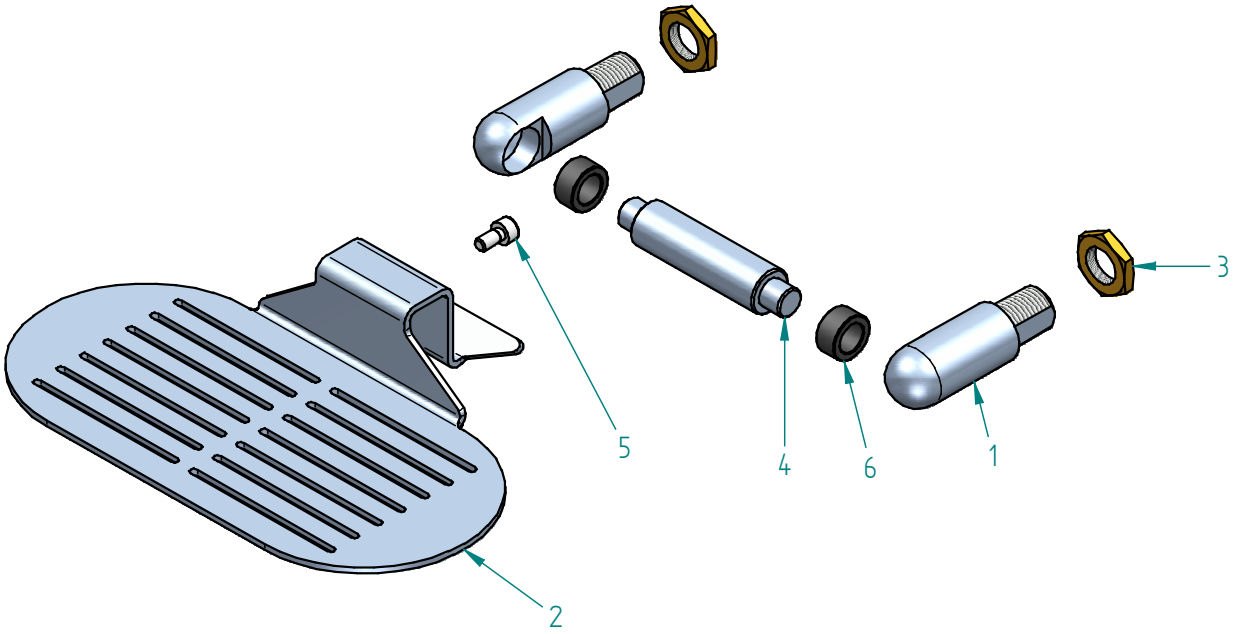

Tassenauflage-kpl 1265					
Pos.Nr.	Menge	Benennung	Zg. Nr.:	Artikel Nr.:	Bemerkung
1	2	Auflagehlater	1268/3		
2	1	Tassenauflage	1266/2		
3	2	Sechskantmutter-1/4"			
4	1	Auflageführung	1267/3		
5	1	Zylinderschraube M4x8	DIN 912		
6	2	Führungshülse	1269/4		

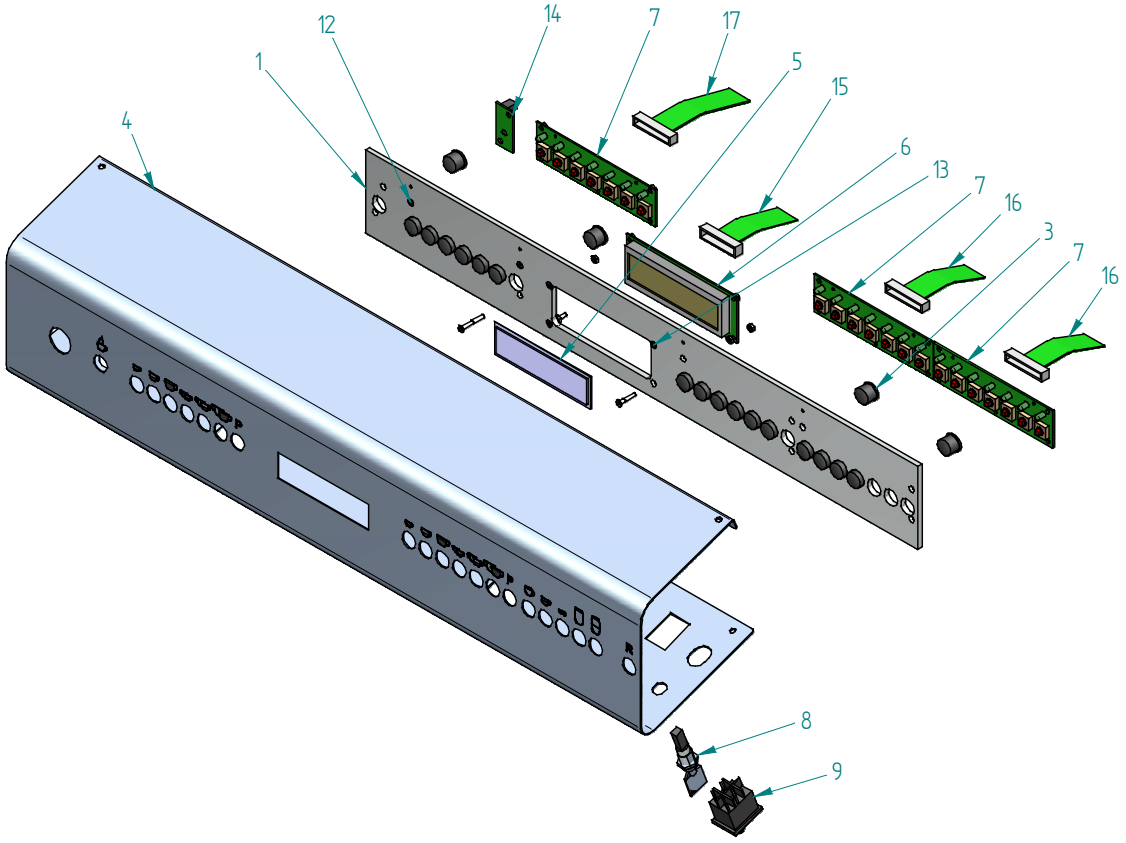

Frontblech-2gr-kpl 1215					
Pos.Nr.	Menge	Benennung	Zg. Nr.:	Artikel Nr.:	Bemerkung
1	1	Aufnahmeplatte	1233/1		
3	22	Drucktaster	1083/4		
4	1	Frontblech-oben-2g	1226/2		
5	1	Glasplatte	1085/4		
6	1	Display-Platine	1080/3	5048625	
7	3	Drucktaster-Platine	1081/3		
8	1	Schlüssel-kpl	1082/4	1054031	
9	1	Schalter			
10	16	Sechskantmutter	M3	CAD-Partner	
12	4	Senkschraube	M3x25	CAD-Partner	
13	4	Senkschraube	M3x18	CAD-Partner	
14	1	Tee-Platine-Dummy	1054/4		
15	1	Displaykabel		5047772	
16	2	Tastaturkabel-1		5032436	
17	1	Tastaturkabel-2		1050016	

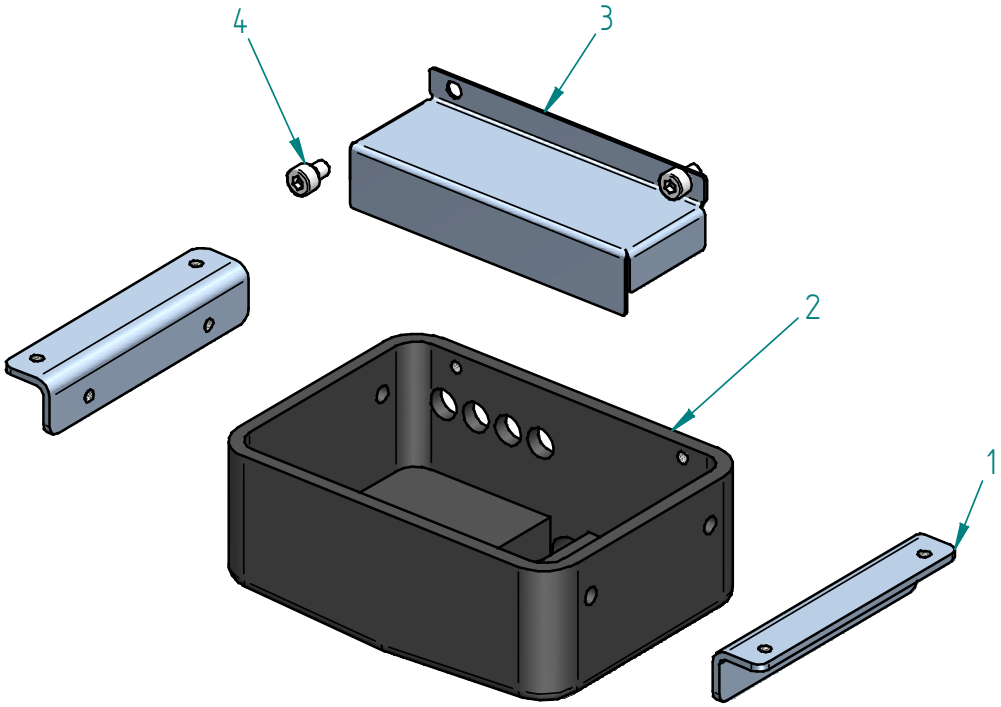

Auslaufschale-C-kpl 1045					
Pos.Nr.	Menge	Benennung	Zg. Nr.:	Artikel Nr.:	Bemerkung
1	2	Aufnahmewinkel	1058/3		
2	1	Auslaufschale	0267/2	1527521	
3	1	Spritzschutzblech	1239/3		
4	2	Zylinderschraube M4x5 DIN 912		CAD-Partner	

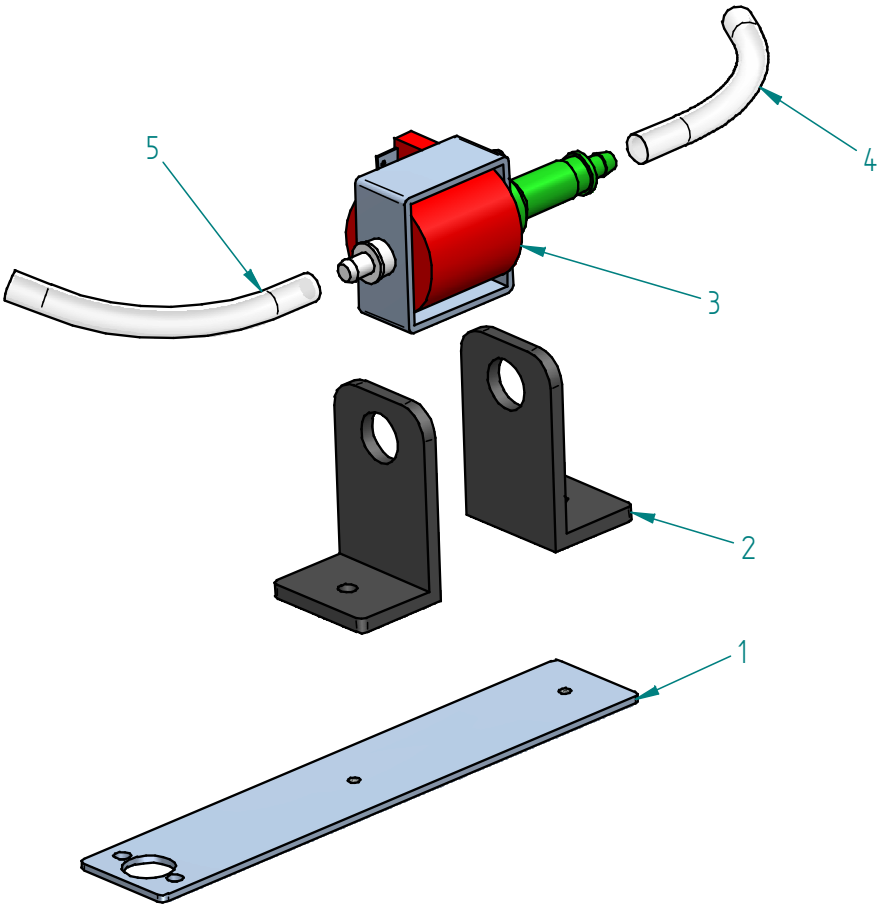

Pumpe-ULKA-kpl 1060					
Pos.Nr.	Menge	Benennung	Zg. Nr.:	Artikel Nr.:	Bemerkung
1	1	Befestigungswinkel-Pumpe	1059/3		
2	2	Pumpenwinkel			
3	1	Pumpe-ULKA			
4	1	Schlauch-Cappuccinatore			
5	1	Schlauch-Milchansaugung			

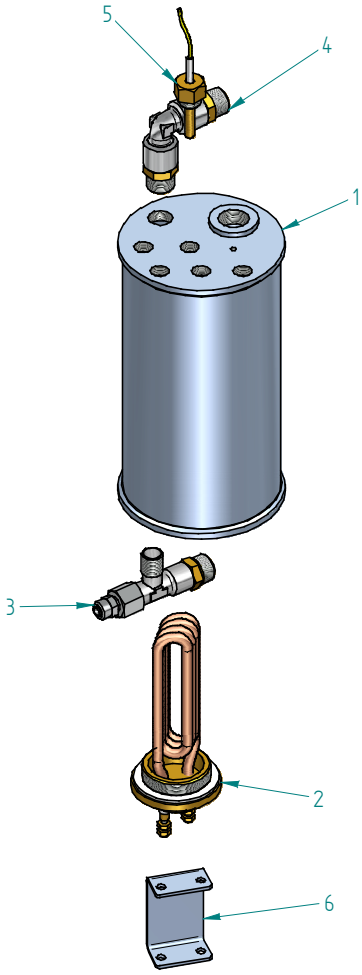

Kessel-PID kpl 1710					
Pos.Nr.	Menge	Benennung	Zg. Nr.:	Artikel Nr.:	Bemerkung
1	1	Kessel-PID			
2	1	Heizung-PID-kpl			
3	1	T-Verteiler-PID			
4	1	Winkelanschluß-PID-kpl			
5	1	Sonde			
6	1	Kesselwinkel	1722/3		
7	1				